平成26年度　石川県会長杯争奪バスケットボール大会

男　子

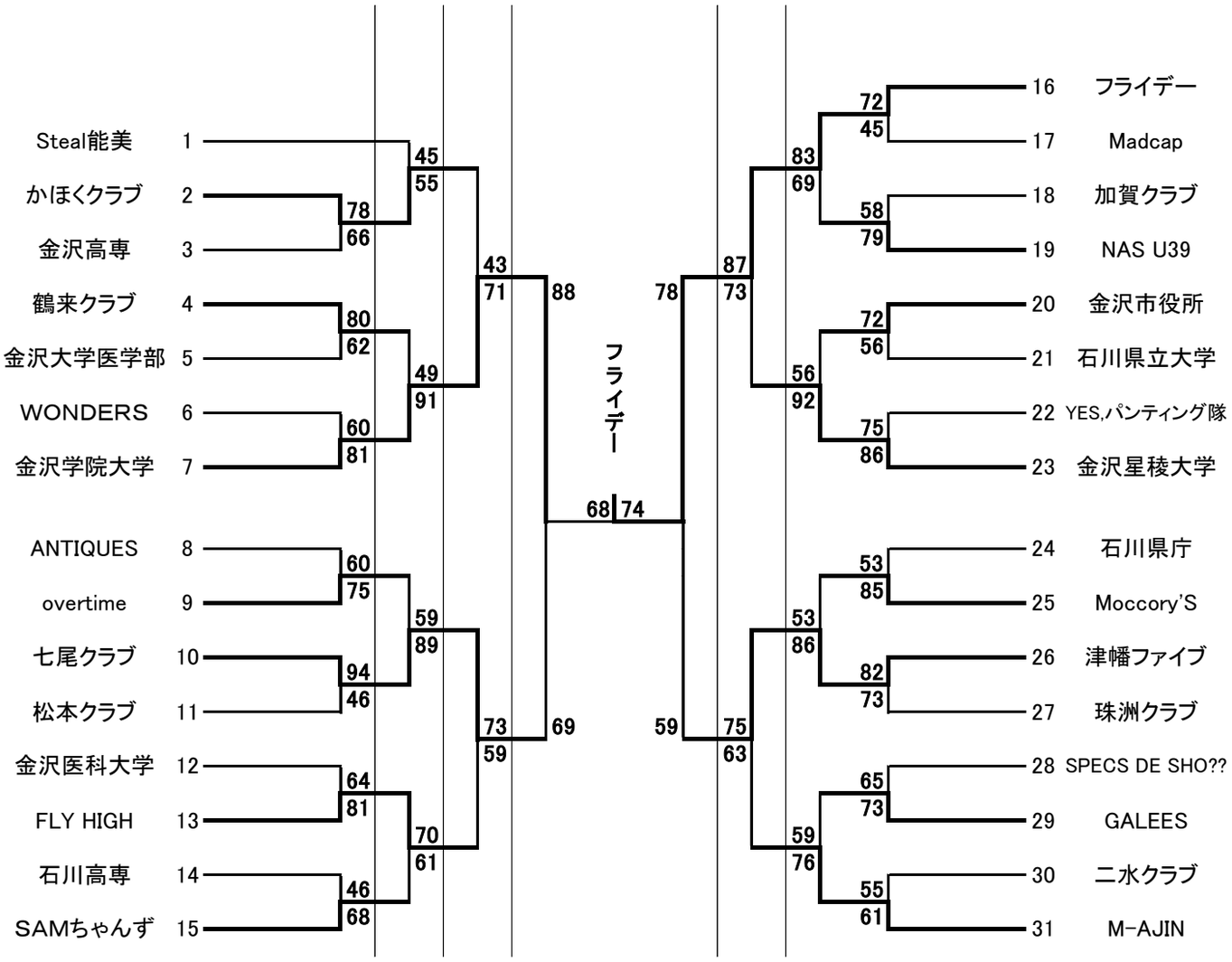
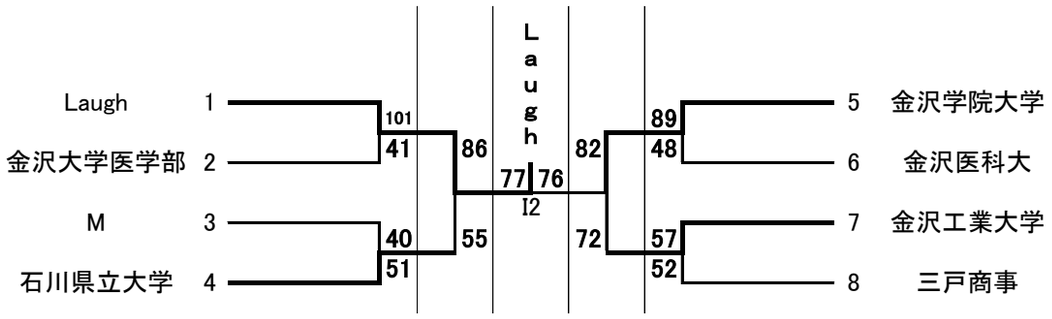
女　子