令和7年度　加賀地区中学校体育大会兼県体予選会　バスケットボール競技　組み合わせ

男　子

令和7年6月14日（土）21日（土）22日（日）

優　勝	金沢学院大学附属中学校
準優勝	布水中学校
第3位	兼六中学校
第3位	内灘中学校

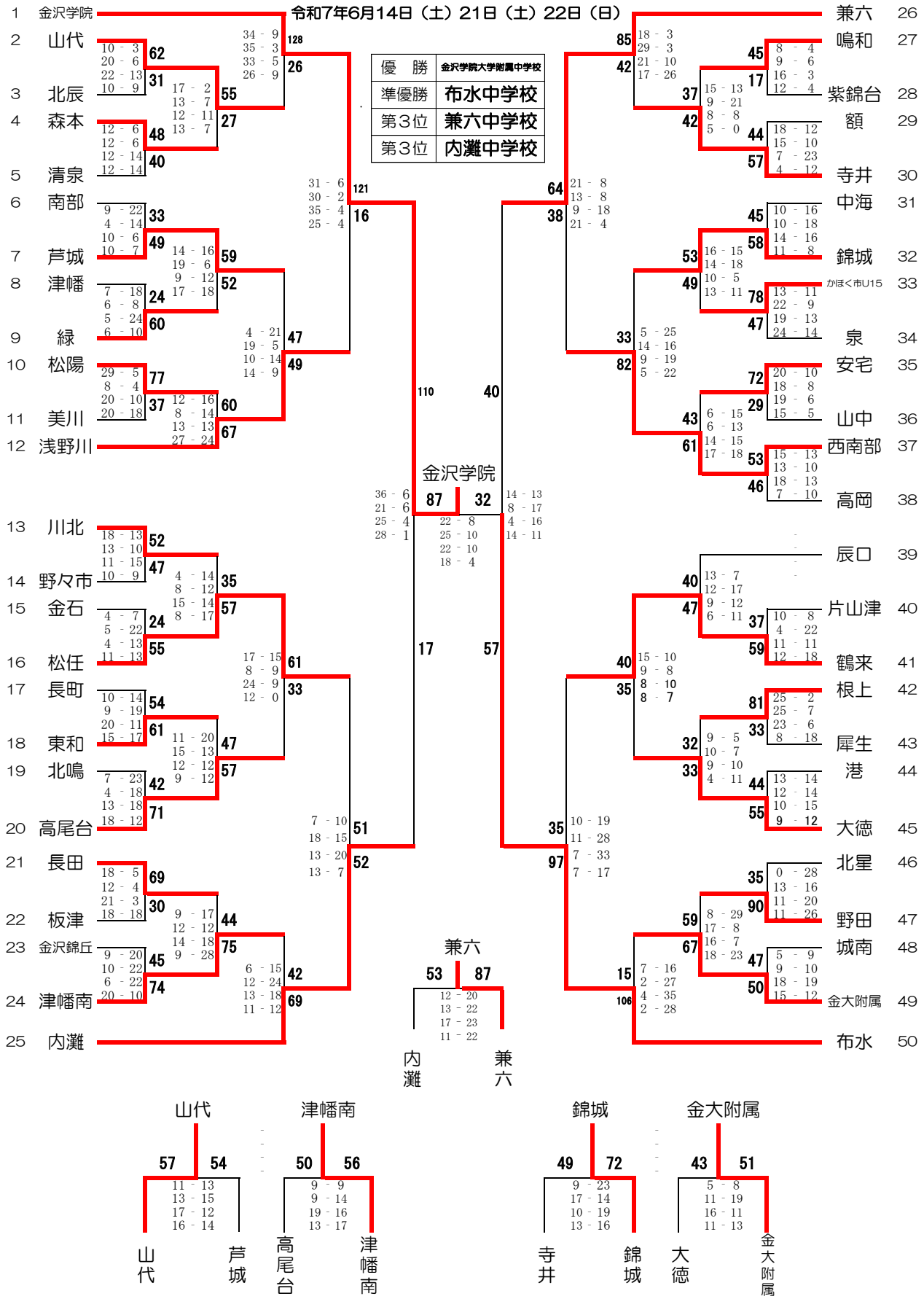

県体出場校（男子）：金沢学院・布水・兼六・内灘・浅野川・松任・西南部・鶴来・山代・津幡南・錦城・金大附属

令和7年度　加賀地区中学校体育大会兼県体予選会　バスケットボール競技　組み合わせ

女　子

令和7年6月14日（土）21日（土）22日（日）

優　勝	金沢学院大学附属中学校
準優勝	浅野川中学校
第３位	西南部中学校
第３位	野々市中学校

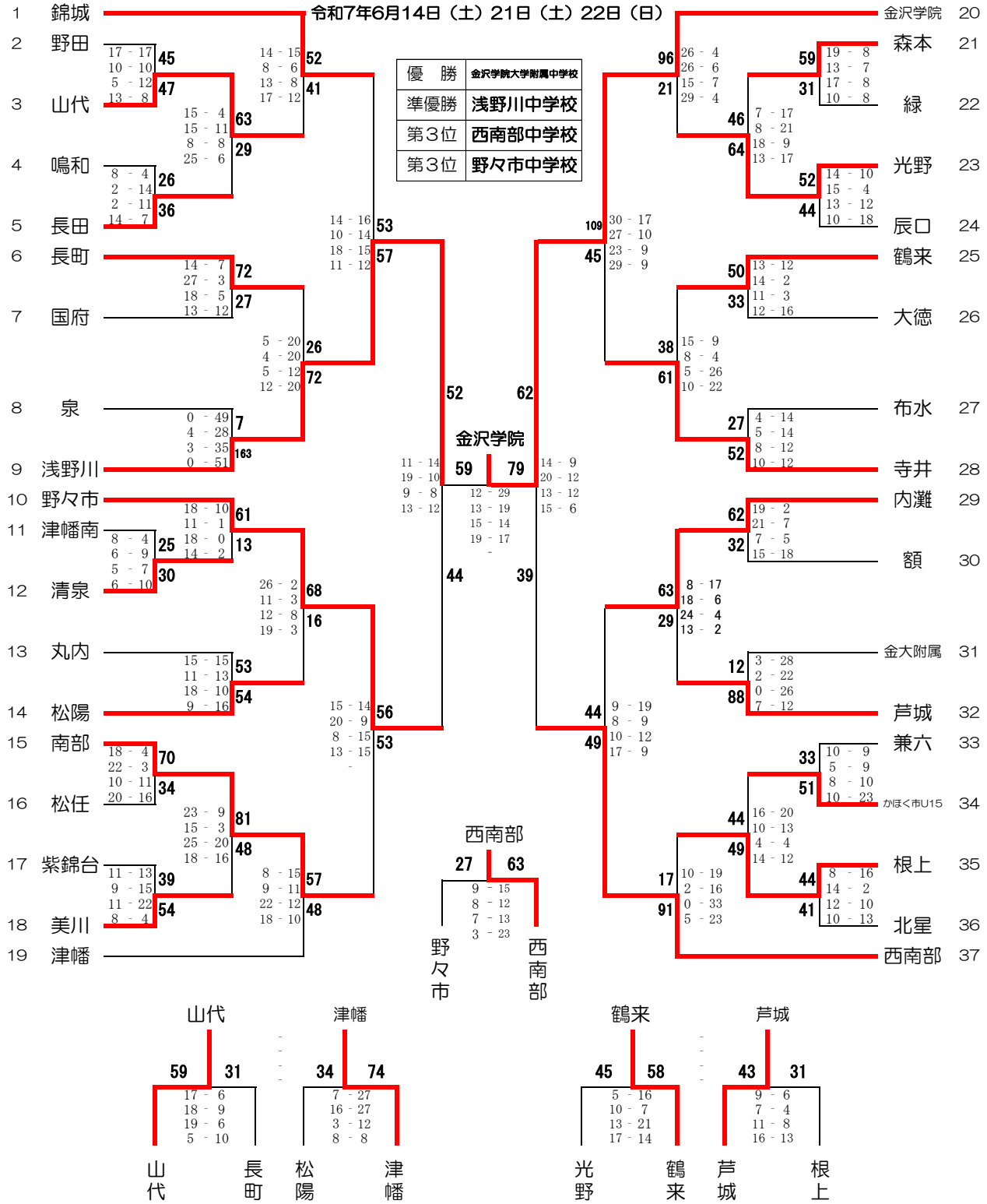

県体出場校（女子）：金沢学院・浅野川・西南部・野々市・錦城・南部・寺井・内灘・山代・津幡・鶴来・芦城