平成１９年度北信越高等学校体育大会バスケットボール競技会
第４６回北信越高等学校バスケットボール選手権大会　結果

期　日：平成19年6月16日（土）～17日（日）　　会　場：新潟市東総合スポーツセンター　他

【 男 子 】

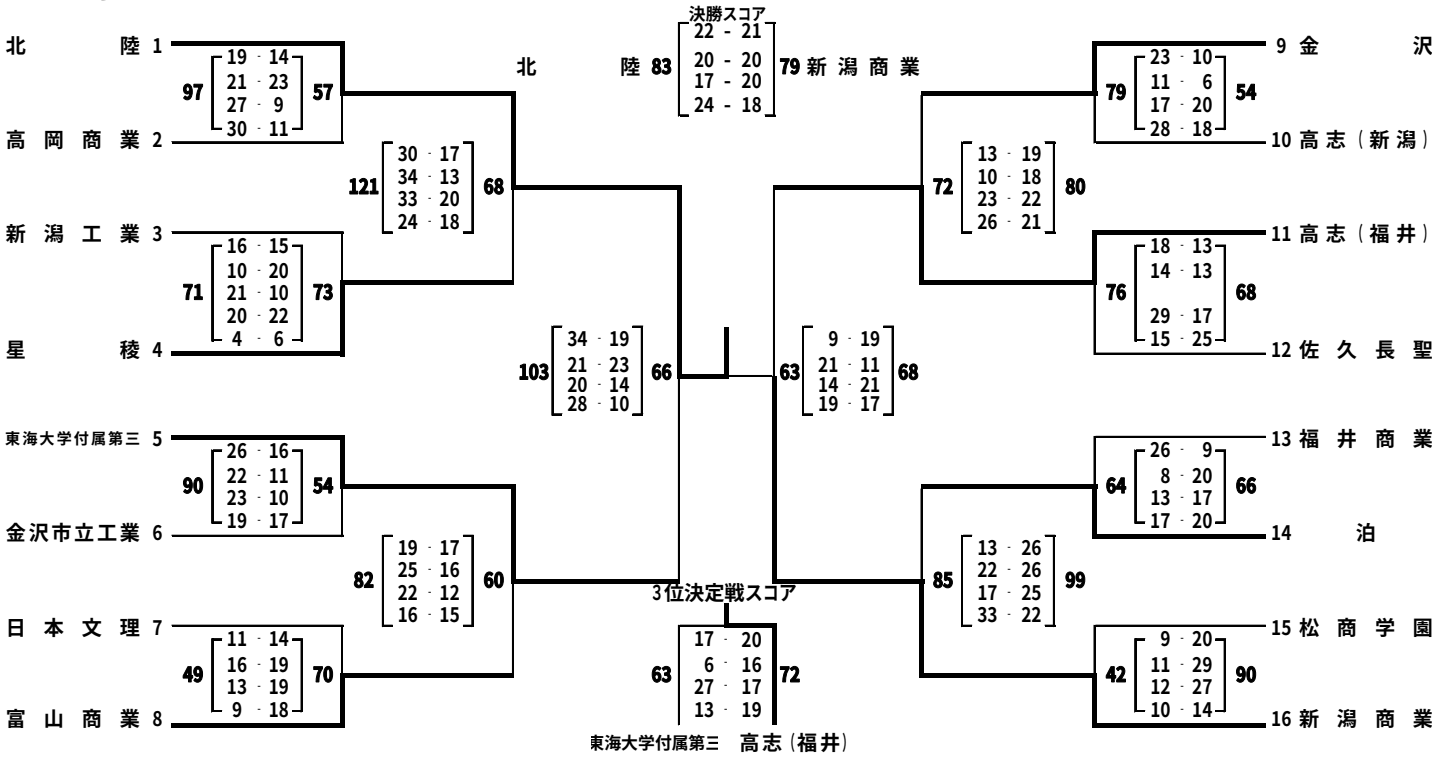

成　績　　優　勝：北　陸　　2　位：新潟商業　　3　位：高　志（福井）　　4　位：東海大学付属第三

【 女 子 】

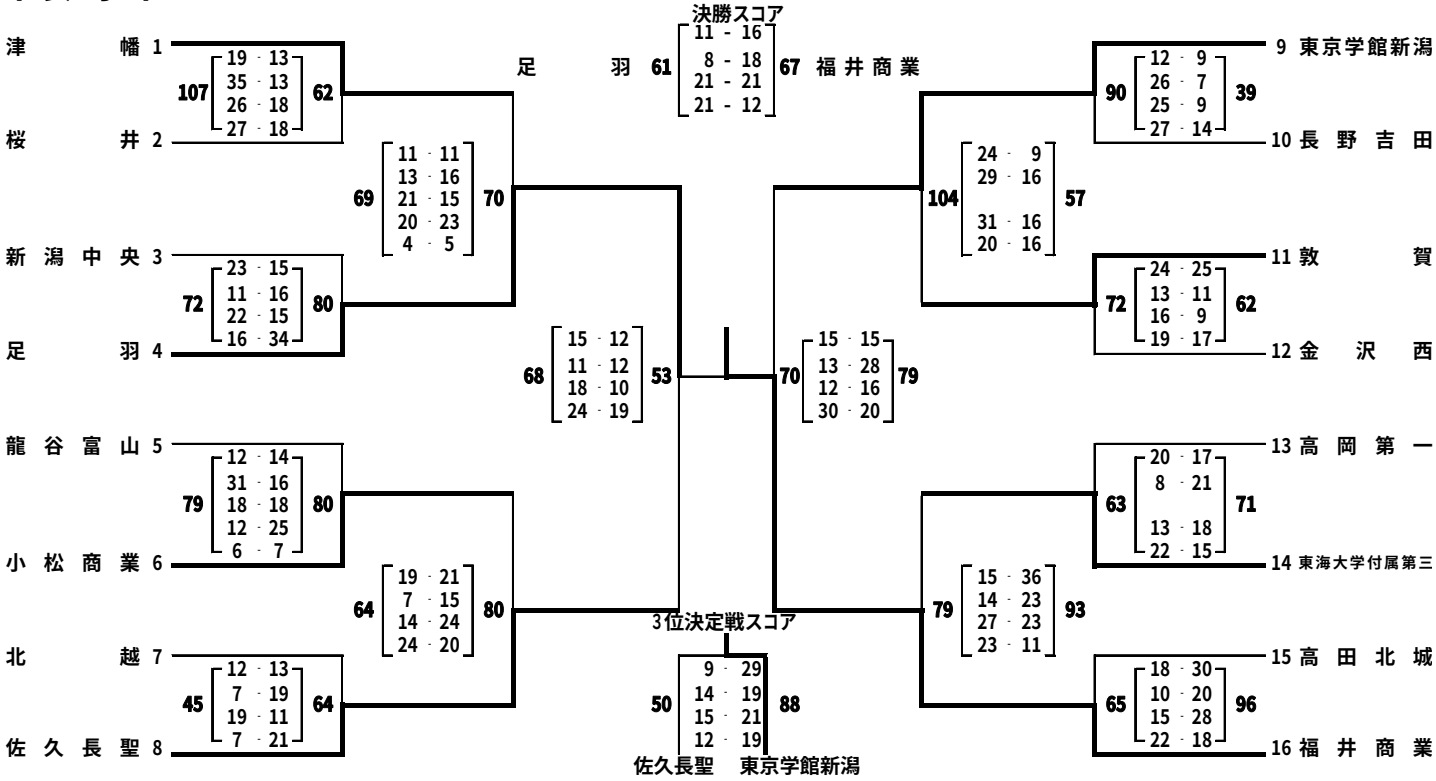

成　績　　優 勝：福井商業　　2 位：足　羽　　3 位：東京学館新潟　　4 位：佐久長聖