平成26年度　石川県高等学校新人バスケットボール大会　対戦表

男　子　の　部

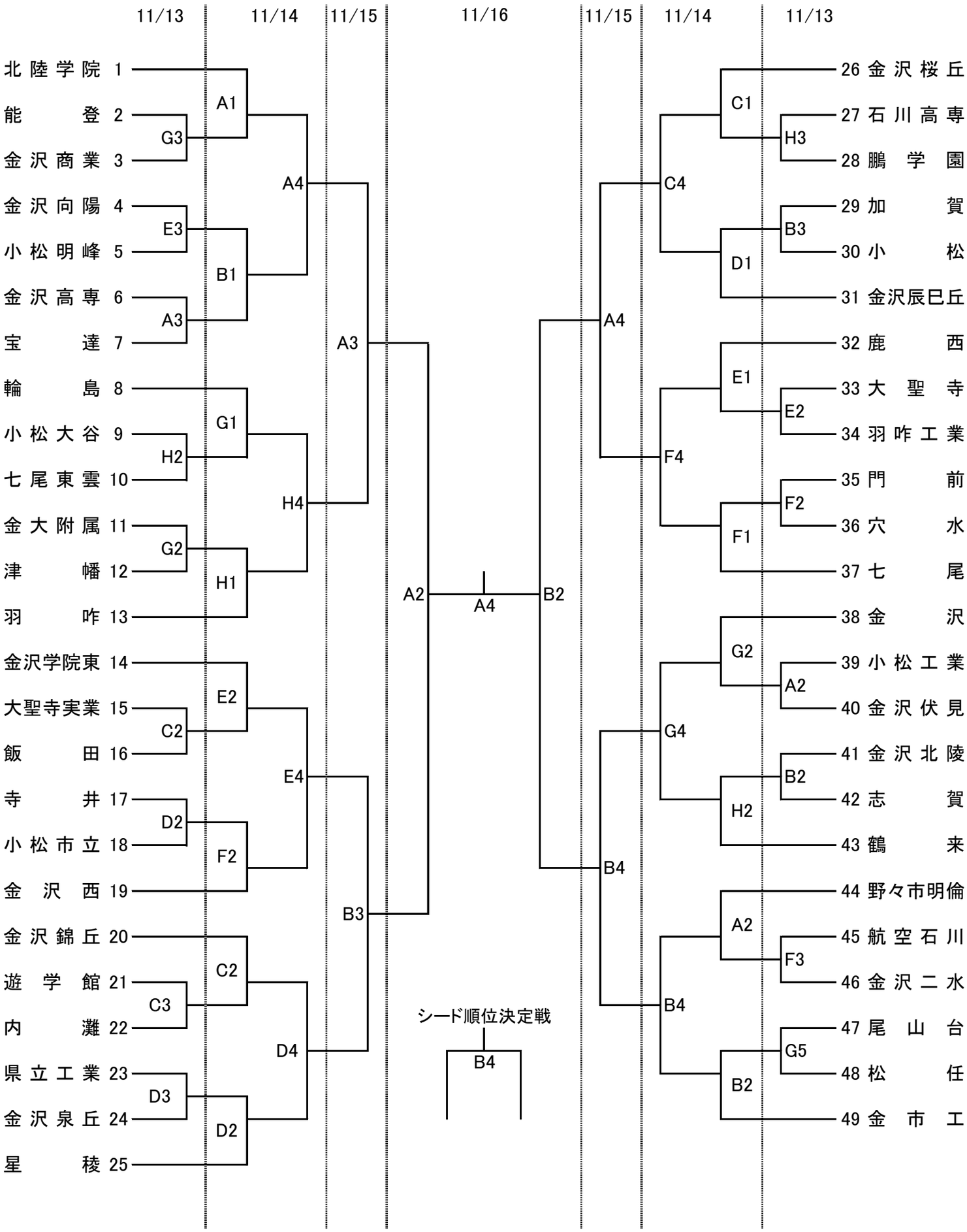

平成26年度　石川県高等学校新人バスケットボール大会　対戦表

女　子　の　部

訂正版

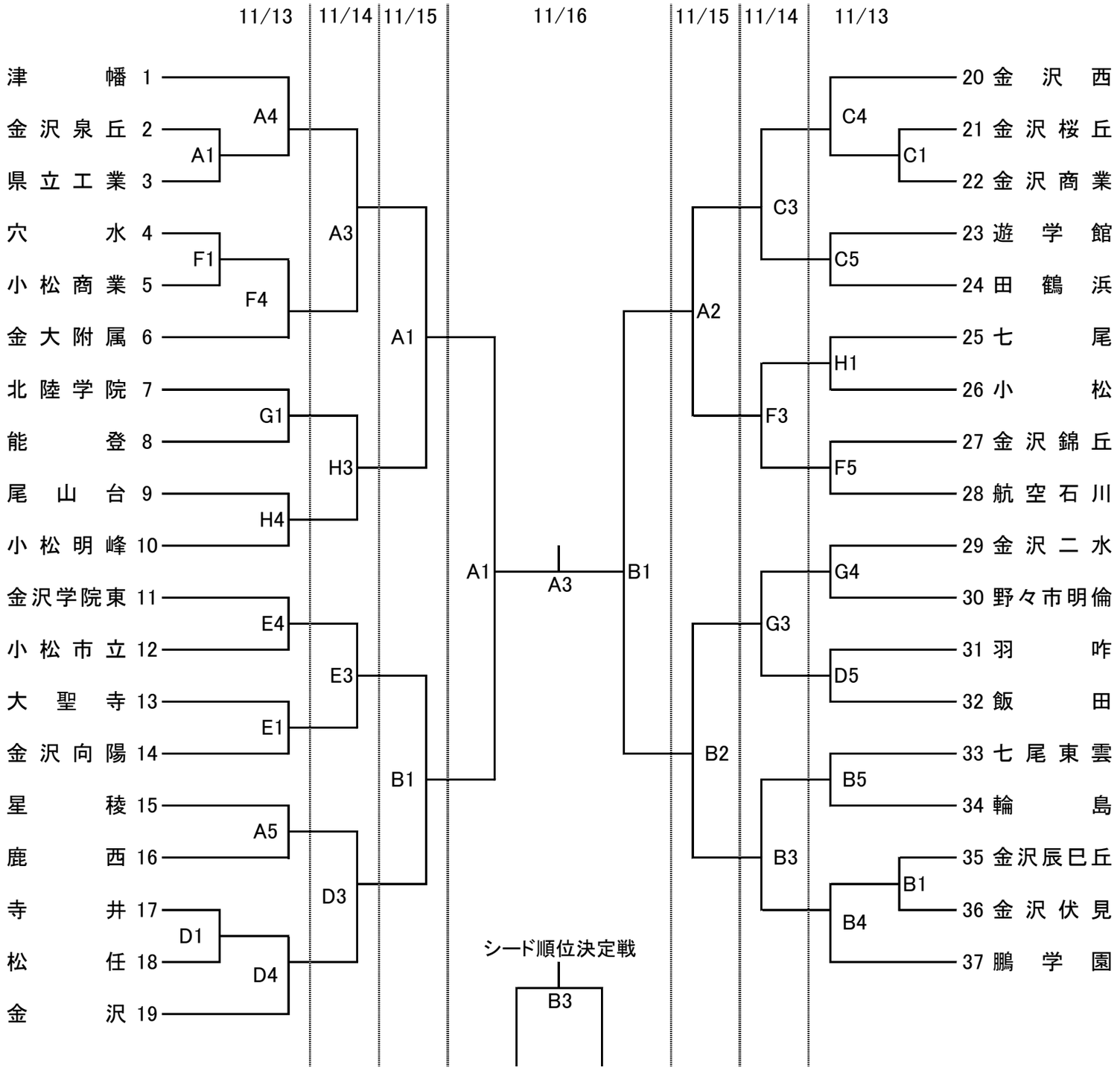

七尾総合市民体育館	A ・ B	コート
七尾城山体育館	C ・ D	コート
七尾市田鶴浜体育館	E ・ F	コート
七尾市中島体育館	G ・ H	コート

11月13日（木）・14日（金）・15日（土）

第1試合	9:30～
第2試合	11:05～
第3試合	12:40～
第4試合	14:15～
第5試合	15:50～

11月16日（日）

第1試合	9:30～
第2試合	11:05～
第3試合	13:10～
第4試合	14:45～